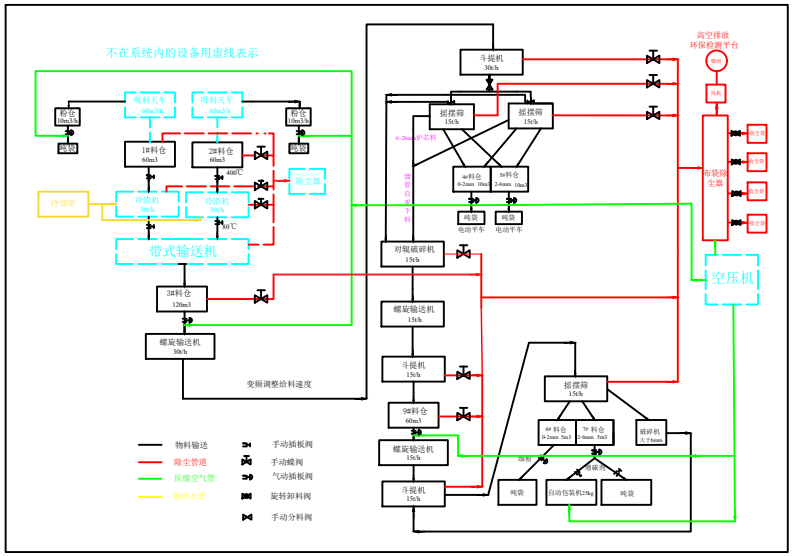
不在系统内的设备用虚线表示
吸料天车
60m3/h
吸料天车
60m3/h
除尘
10m3/h
除尘
10m3/h
吨袋
吨袋
1#料仓
60m3
2#料仓
60m3
400℃
除尘器
冷却塔
冷流机
30t/h
冷流机
30t/h
40℃
带式输送机
3#料仓
120m3
螺旋输送机
30t/h
变频调整给料速度
物料输送
除尘管道
压缩空气管
循环水管
手动插板阀
手动蝶阀
气动插板阀
旋转卸料阀
手动分料阀
斗提机
30t/h
摇摆筛
15t/h
摇摆筛
15t/h
6-20mm护芯料
4#料仓
0-2mm 10m3
5#料仓
2-6mm 10m3
吨袋
吨袋
电动平车
电动平车
对辊破碎机
15t/h
螺旋输送机
15t/h
斗提机
15t/h
98#料仓
60m3
螺旋输送机
15t/h
斗提机
15t/h
摇摆筛
15t/h
6# 料仓
0-2mm 5m3
7# 料仓
2-6mm 5m3
锤碎机
入子6mm
细料
粗料
吨袋
自动包装机25kg
吨袋
高空排放
环保检测平台
风机
布袋除尘器
空压机